www.reelschematic.com

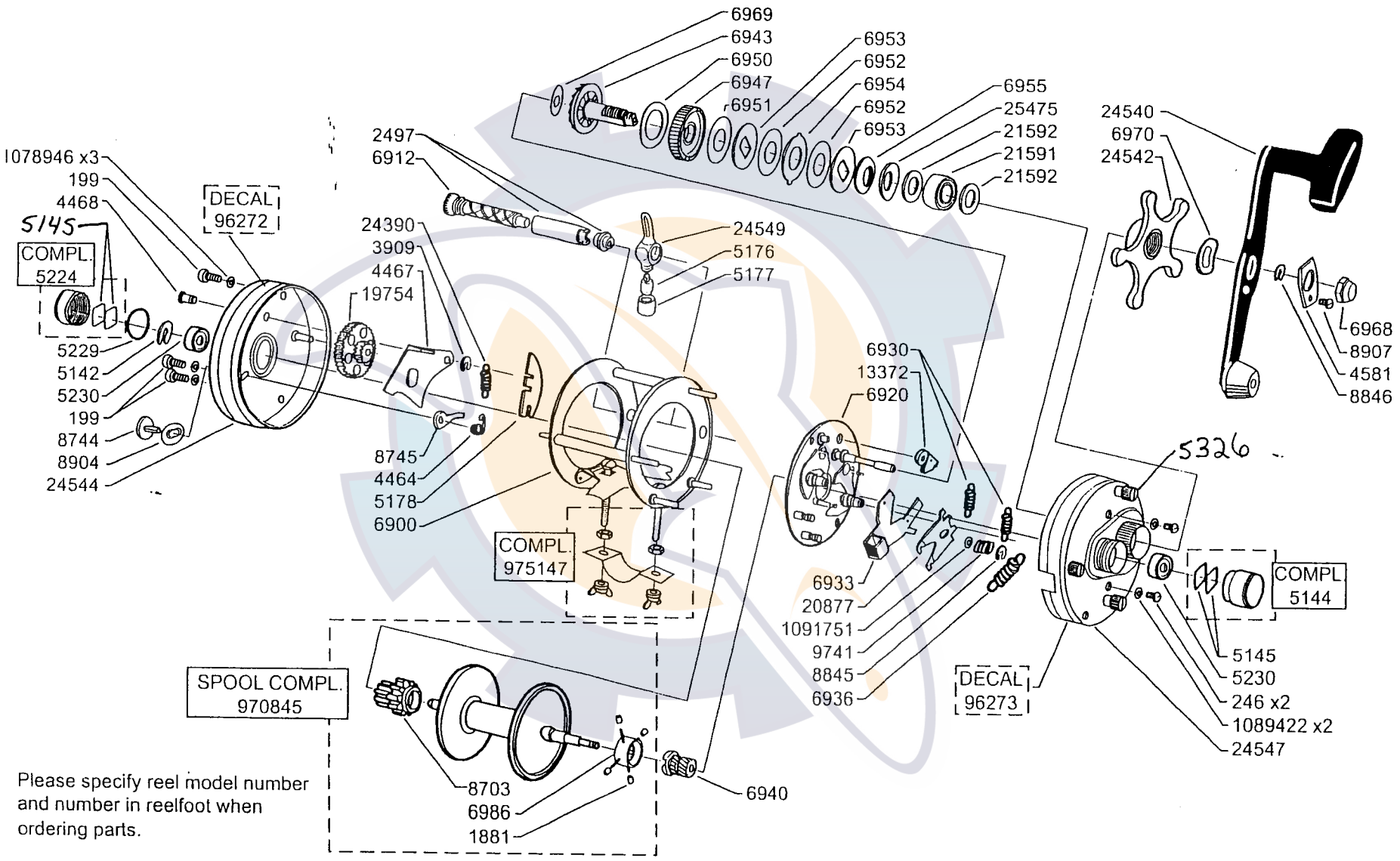

Please specify reel model number and number in reelfoot when ordering parts.

Vid beställning av reservdelar bör alltid rulltyp och nummer-beteckning under rullfoten anges.

Ambassadeur 7000 C3 03 01

1070326 Silver

34-12105-3